PARIS

ART. 33050401 - PARIS

PARIS CARRELLO FLAMBÉ (GAS)

CARRELLI FLAMBÉ

GAS

118 x 61 x H 85 cm

2 levels

60 kg

126x68xH87cm

- **Stile vintage ed elegante in 5 colori**
- **Fornello a gas certificato CE**
- **Bruciatore con potenza di 1,5 Kw con termo coppia di sicurezza**

COLORI DISPONIBILI

tanganica | mogano | palissandro | noce | wengé

DESCRIZIONE

Classico carrello in legno massiccio .Vernice atossica acrilica ad alta resistenza disponibile in 5 colori. Fornello munito di termocoppia di sicurezza. Dimensione utile della padella Ø da 20 a max 40 cm.Tipo di gas utilizzabile: butano o propano. Manopola comandi in acciaio inox a tre posizioni. . Accensione elettronica. Piano di lavoro in acciaio inox satinato.Cestello portabottiglie, griglia e maniglia in acciaio cromato. Tavoletta estraibile con appoggio in polietilene. Mobiletto portabombola, impiallacciato legno.. Dimensioni utili del mobile, cm 40x30x35. Sistema di bloccaggio della bombola. Tubo di collegamento fra fornello e bombola compreso. Non sono compresi bombola e regolatore .Ruote Ø cm 12,5 antistatiche, antibatteriche e antitraccia, tutti con freno. Certificazione CE 0705/17. A richiesta fornibile a due fuochi.

MATERIALI

Legno di tiglio europeo massiccio . Vernice acrilica atossica satinata . Acciaio inox 18/10 satinato . Polietilene satinato.

ISTRUZIONI PER LA PULIZIA

Legno verniciato, granito, marmo e/o aluminio
Si consiglia di utilizzare un panno inumidito con acqua. Non utilizzare solventi, detersivi o abrasivi. Non immergere in acqua, asciugare immediatamente dopo la pulizia.
PE, porcellana, vetro, acciaio inox satinato, inox e ottone cromato
Tutti i componenti rimovibili possono essere lavati in lavastoviglie. Se non fosse rimovibile, si consiglia il lavaggio a mano con detersivo neutro.
Componenti elettrici e/o fornello a gas
La pulizia e la manutenzione devono rispettare, tassativamente, le istruzioni allegate al prodotto.

PEZZI DI RICAMBIO

Set ruote diametro 125 mm (tutti con freno)
RUOTA 125-B SET

DISEGNI TECNICI

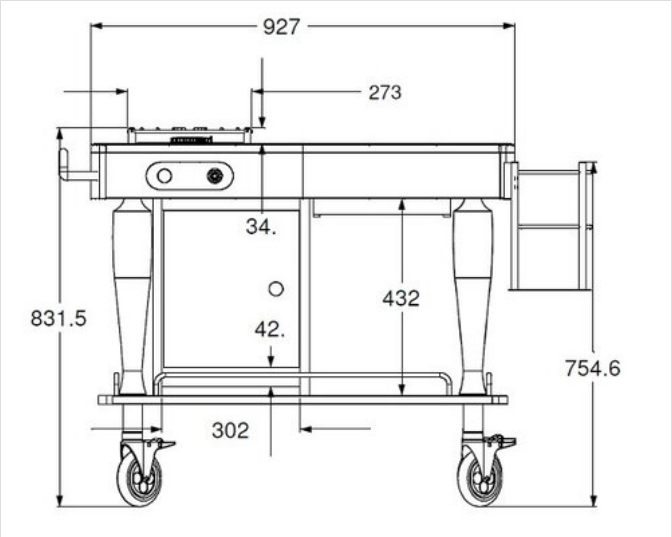

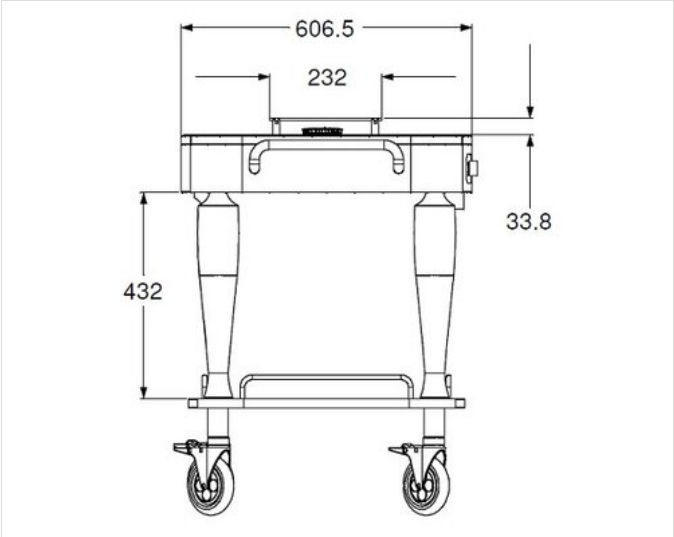

Per esigenze tecniche i dati citati ed i particolari fotografati non sono impegnativi e possono essere modificati senza preavviso. Le nostre condizioni commerciali sono disponibili su richiesta. Essendo il legno un prodotto naturale, i colori qui riprodotti sono puramente indicativi. Eventuali differenze cromatiche rispetto ai campioni o a precedenti spedizioni non costituiscono quindi motivo di reclamo. Tutti i componenti e tutti i materiali a contatto con gli alimenti sono stati testati e approvati come idonei ad uso alimentare, secondo le norme stabilite per legge. Tutti i diritti riservati - ©Ze Pé.

Ze Pé Sas di Giuseppe Zema & Co.
via Julius Durst 72/A - I - 39042 Bressanone (BZ)

+39 0472 200 334 | buffet@zepe.com | www.zepe.com